女子学校対抗

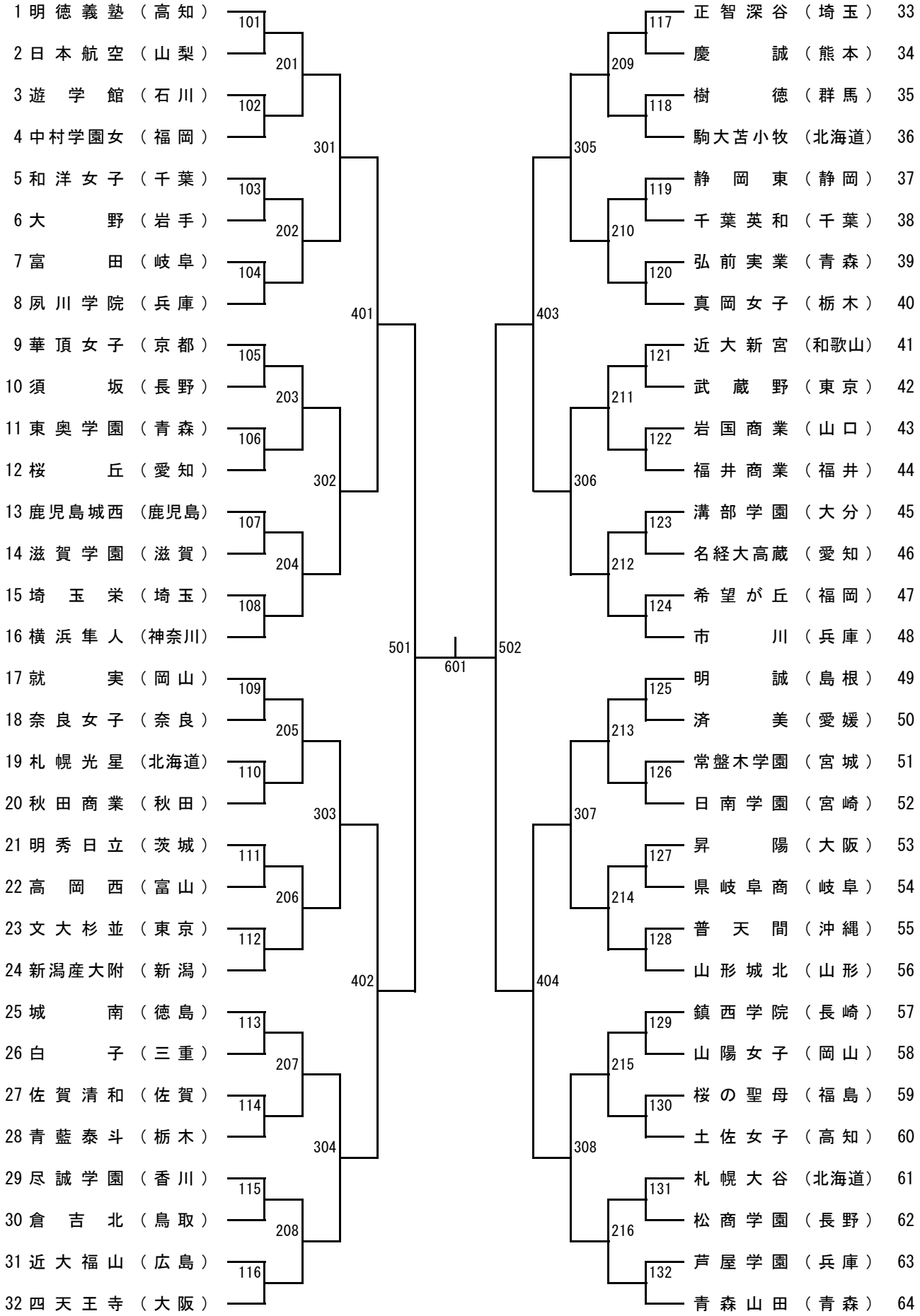
1 明徳義塾（高知）
2 日本航空（山梨）
3 遊学館（石川）
4 中村学園女（福岡）
5 和洋女子（千葉）
6 大野（岩手）
7 富田（岐阜）
8 夙川学院（兵庫）
9 華頂女子（京都）
10 須坂（長野）
11 東奥学園（青森）
12 桜丘（愛知）
13 鹿児島城西（鹿児島）
14 滋賀学園（滋賀）
15 埼玉栄（埼玉）
16 横浜隼人（神奈川）
17 就実（岡山）
18 奈良女子（奈良）
19 札幌光星（北海道）
20 秋田商業（秋田）
21 明秀日立（茨城）
22 高岡西（富山）
23 文大杉並（東京）
24 新潟産大附（新潟）
25 城南（徳島）
26 白子（三重）
27 佐賀清和（佐賀）
28 青藍泰斗（栃木）
29 尽誠学園（香川）
30 倉吉北（鳥取）
31 近大福山（広島）
32 四天王寺（大阪）
101
102
103
104
105
106
107
108
109
110
111
112
113
114
115
116
201
202
203
204
205
206
207
208
301
302
303
304
401
402
501
601
502
403
404
305
306
307
308
209
210
211
212
213
214
215
216
117
118
119
120
121
122
123
124
125
126
127
128
129
130
131
132
正智深谷（埼玉） 33
慶誠（熊本） 34
樹徳（群馬） 35
駒大苫小牧（北海道） 36
静岡東（静岡） 37
千葉英和（千葉） 38
弘前実業（青森） 39
真岡女子（栃木） 40
近大新宮（和歌山） 41
武蔵野（東京） 42
岩国商業（山口） 43
福井商業（福井） 44
溝部学園（大分） 45
名経大高蔵（愛知） 46
希望が丘（福岡） 47
市川（兵庫） 48
明誠（島根） 49
済美（愛媛） 50
常盤木学園（宮城） 51
日南学園（宮崎） 52
昇陽（大阪） 53
県岐阜商（岐阜） 54
普天間（沖縄） 55
山形城北（山形） 56
鎮西学院（長崎） 57
山陽女子（岡山） 58
桜の聖母（福島） 59
土佐女子（高知） 60
札幌大谷（北海道） 61
松商学園（長野） 62
芦屋学園（兵庫） 63
青森山田（青森） 64