第３９回　全国高等学校選抜卓球大会（ 女子シングルス（２部） ）

aリーグ	①	1 位	森　永　伊　織	（福　岡　・北九州市立）
	②	2 位	鈴　木　　恵	（栃　木　・文星女子）
	③	3 位	長　田　美彩季	（兵　庫　・明石南）
bリーグ	①	1 位	岩　崎　菜美子	（山　口　・早　鞆）
	②	3 位	齋　藤　由　衣	（徳　島　・徳島市立）
	③	2 位	土　田　美裕喜	（山　形　・酒田商業）
cリーグ	①	3 位	林　　沙　紀	（愛　知　・東　浦）
	②	1 位	金　井　真由子	（長　野　・小諸商業）
	③	2 位	金　子　真　美	（埼　玉　・秋草学園）
dリーグ	①	1 位	池　田　紗　耶	（秋　田　・由　利）
	②	2 位	森　中　春　香	（京　都　・京都学園）
	③	3 位	髙　野　優李奈	（佐　賀　・伊万里農林）
eリーグ	①	3 位	常　喜　美　咲	（滋　賀　・彦根東）
	②	2 位	松　永　理紗子	（岡　山　・岡山操山）
	③	1 位	山　口　　愛	（神奈川　・慶應藤沢）
fリーグ	①	1 位	奈　尾　明日香	（香　川　・観音寺第一）
	②	2 位	堺　　里絵子	（長　崎　・活　水）
	③	3 位	外　山　　愛	（福　島　・磐城第一）
gリーグ	①	2 位	小　西　里　采	（富　山　・高岡龍谷）
	②	3 位	大　石　麻　実	（北海道　・旭川東）
	③	1 位	福　島　由希乃	（島　根　・松徳学院）
hリーグ	①	1 位	古　市　由　香	（千　葉　・大多喜）
	②	3 位	中　西　真理恵	（三　重　・相　可）
	③	2 位	徳　本　　綾	（熊　本　・秀岳館）
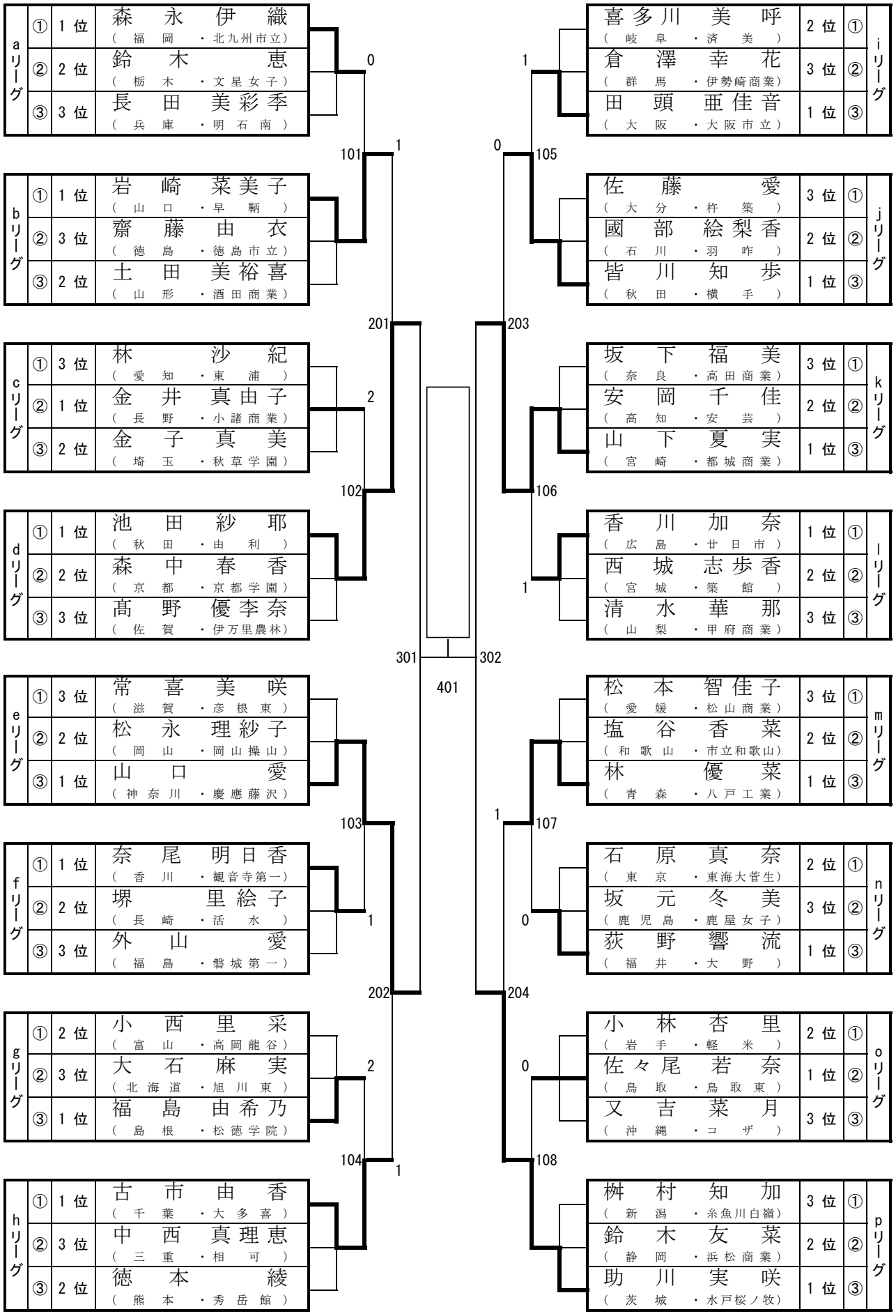
iリーグ	①	2 位	喜多川　美　呼	（岐　阜　・済　美）
	②	3 位	倉　澤　幸　花	（群　馬　・伊勢崎商業）
	③	1 位	田　頭　亜佳音	（大　阪　・大阪市立）
jリーグ	①	3 位	佐　藤　　愛	（大　分　・杵　築）
	②	2 位	國　部　絵梨香	（石　川　・羽　咋）
	③	1 位	皆　川　知　歩	（秋　田　・横　手）
kリーグ	①	3 位	坂　下　福　美	（奈　良　・高田商業）
	②	2 位	安　岡　千　佳	（高　知　・安　芸）
	③	1 位	山　下　夏　実	（宮　崎　・都城商業）
lリーグ	①	1 位	香　川　加　奈	（広　島　・廿日市）
	②	2 位	西　城　志歩香	（宮　城　・築　館）
	③	3 位	清　水　華　那	（山　梨　・甲府商業）
mリーグ	①	3 位	松　本　智佳子	（愛　媛　・松山商業）
	②	2 位	塩　谷　香　菜	（和歌山　・市立和歌山）
	③	1 位	林　　優　菜	（青　森　・八戸工業）
nリーグ	①	2 位	石　原　真　奈	（東　京　・東海大菅生）
	②	3 位	坂　元　冬　美	（鹿児島　・鹿屋女子）
	③	1 位	荻　野　響　流	（福　井　・大　野）
oリーグ	①	2 位	小　林　杏　里	（岩　手　・軽　米）
	②	1 位	佐々尾　若　奈	（鳥　取　・鳥取東）
	③	3 位	又　吉　菜　月	（沖　縄　・コ　ザ）
pリーグ	①	3 位	桝　村　知　加	（新　潟　・糸魚川白嶺）
	②	2 位	鈴　木　友　菜	（静　岡　・浜松商業）
	③	1 位	助　川　実　咲	（茨　城　・水戸桜ノ牧）