女子学校対抗

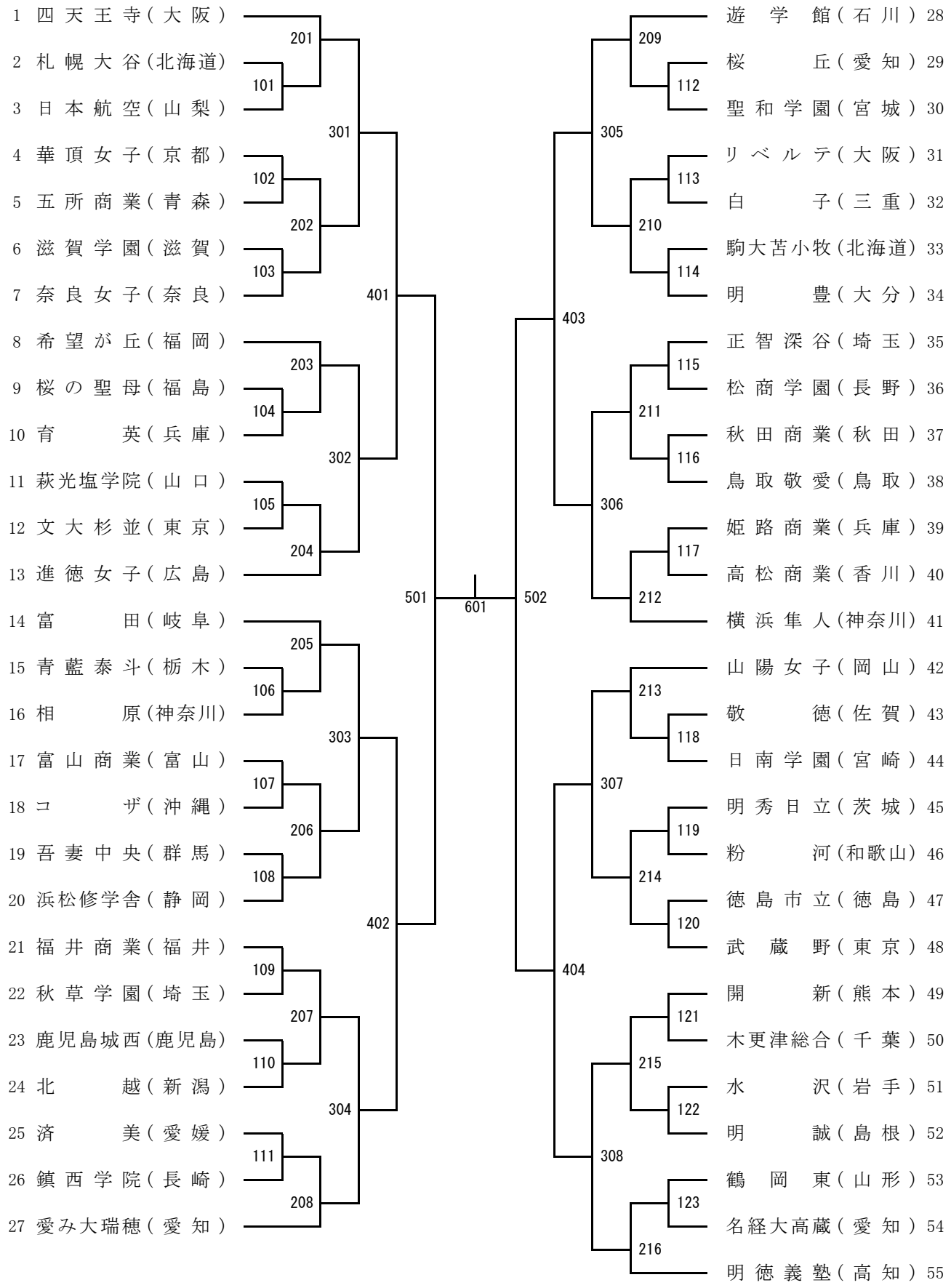
1 四天王寺（大阪）
2 札幌大谷（北海道）
3 日本航空（山梨）
4 華頂女子（京都）
5 五所商業（青森）
6 滋賀学園（滋賀）
7 奈良女子（奈良）
8 希望が丘（福岡）
9 桜の聖母（福島）
10 育英（兵庫）
11 萩光塩学院（山口）
12 文大杉並（東京）
13 進徳女子（広島）
14 富田（岐阜）
15 青藍泰斗（栃木）
16 相原（神奈川）
17 富山商業（富山）
18 コザ（沖縄）
19 吾妻中央（群馬）
20 浜松修学舎（静岡）
21 福井商業（福井）
22 秋草学園（埼玉）
23 鹿児島城西（鹿児島）
24 北越（新潟）
25 済美（愛媛）
26 鎮西学院（長崎）
27 愛み大瑞穂（愛知）
101
102
103
104
105
106
107
108
109
110
111
201
202
203
204
205
206
207
208
301
302
303
304
401
402
501
601
502
403
404
305
306
307
308
209
210
211
212
213
214
215
216
112
113
114
115
116
117
118
119
120
121
122
123
遊学館（石川）28
桜丘（愛知）29
聖和学園（宮城）30
リベルテ（大阪）31
白子（三重）32
駒大苫小牧（北海道）33
明豊（大分）34
正智深谷（埼玉）35
松商学園（長野）36
秋田商業（秋田）37
鳥取敬愛（鳥取）38
姫路商業（兵庫）39
高松商業（香川）40
横浜隼人（神奈川）41
山陽女子（岡山）42
敬徳（佐賀）43
日南学園（宮崎）44
明秀日立（茨城）45
粉河（和歌山）46
徳島市立（徳島）47
武蔵野（東京）48
開新（熊本）49
木更津総合（千葉）50
水沢（岩手）51
明誠（島根）52
鶴岡東（山形）53
名経大高蔵（愛知）54
明徳義塾（高知）55