男子学校対抗

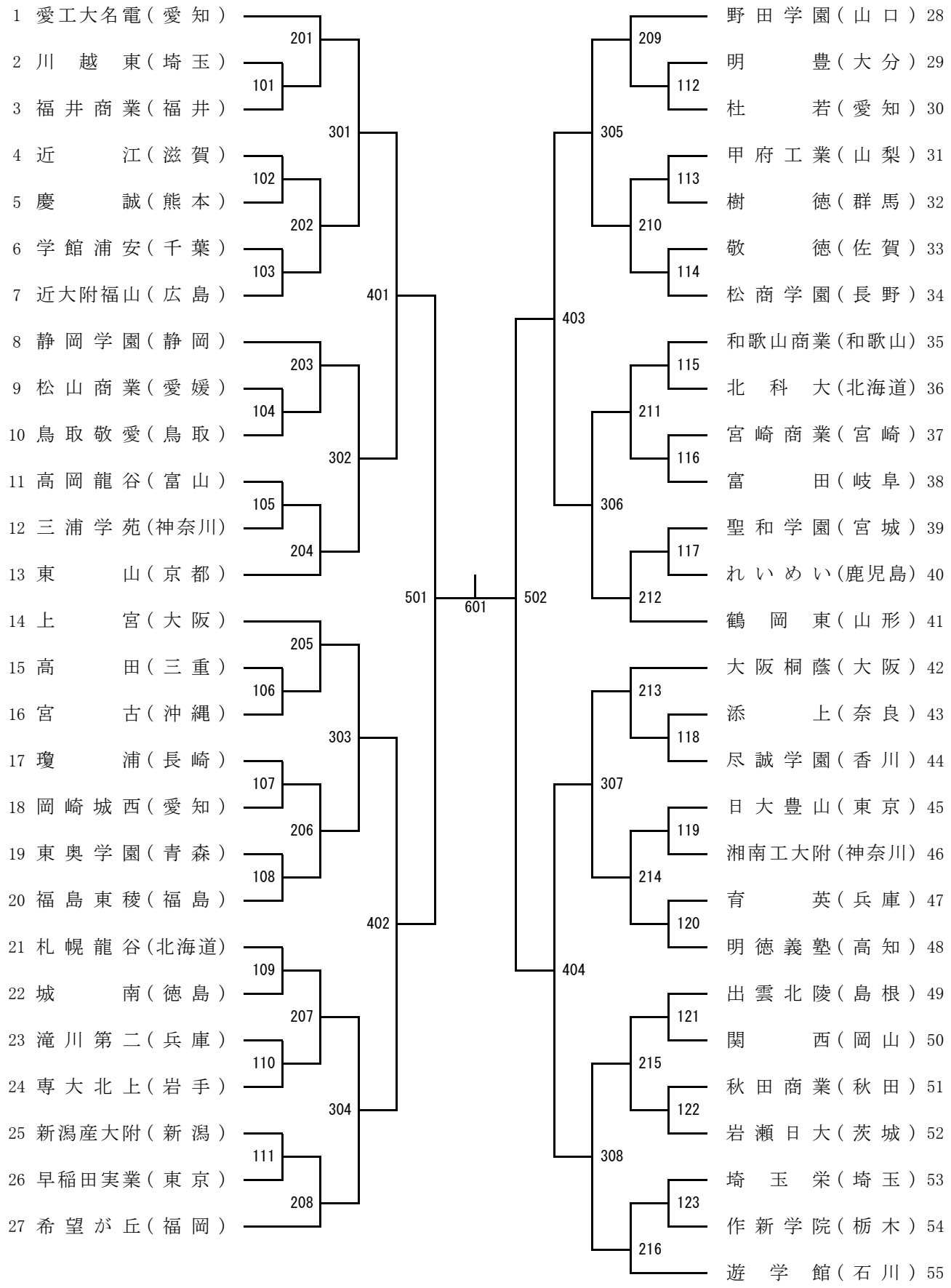
1 愛工大名電（愛知）
2 川越東（埼玉）
3 福井商業（福井）
4 近江（滋賀）
5 慶誠（熊本）
6 学館浦安（千葉）
7 近大附福山（広島）
8 静岡学園（静岡）
9 松山商業（愛媛）
10 鳥取敬愛（鳥取）
11 高岡龍谷（富山）
12 三浦学苑（神奈川）
13 東山（京都）
14 上宮（大阪）
15 高田（三重）
16 宮古（沖縄）
17 瓊浦（長崎）
18 岡崎城西（愛知）
19 東奥学園（青森）
20 福島東稜（福島）
21 札幌龍谷（北海道）
22 城南（徳島）
23 滝川第二（兵庫）
24 専大北上（岩手）
25 新潟産大附（新潟）
26 早稲田実業（東京）
27 希望が丘（福岡）
28 野田学園（山口）
29 明豊（大分）
30 杜若（愛知）
31 甲府工業（山梨）
32 樹徳（群馬）
33 敬徳（佐賀）
34 松商学園（長野）
35 和歌山商業（和歌山）
36 北科大（北海道）
37 宮崎商業（宮崎）
38 富田（岐阜）
39 聖和学園（宮城）
40 れいめい（鹿児島）
41 鶴岡東（山形）
42 大阪桐蔭（大阪）
43 添上（奈良）
44 尽誠学園（香川）
45 日大豊山（東京）
46 湘南工大附（神奈川）
47 育英（兵庫）
48 明徳義塾（高知）
49 出雲北陵（島根）
50 関西（岡山）
51 秋田商業（秋田）
52 岩瀬日大（茨城）
53 埼玉栄（埼玉）
54 作新学院（栃木）
55 遊学館（石川）
101
102
103
104
105
106
107
108
109
110
111
201
202
203
204
205
206
207
208
301
302
303
304
401
402
501
601
502
403
404
305
306
307
308
209
210
211
212
213
214
215
216
112
113
114
115
116
117
118
119
120
121
122
123