第３９回　全国高等学校選抜卓球大会（ 男子シングルス（２部） ）

aリーグ	①	1 位	石川瑛康	（栃木・國學院栃木）
	②	3 位	塩組航平	（富山・富山商業）
	③	2 位	池永康幸	（山口・大津）
bリーグ	①	1 位	小山達也	（和歌山・和歌山工業）
	②	2 位	伊川圭祐	（沖縄・浦添）
	③	3 位	真坂智彦	（秋田・秋田）
cリーグ	①	2 位	本田将敬	（愛知・岡崎城西）
	②	3 位	中島直哉	（香川・高松商業）
	③	1 位	野口紘平	（東京・明大八王子）
dリーグ	①	3 位	武田翔太	（宮城・聖和学園）
	②	2 位	金尾俊哉	（岡山・興譲館）
	③	1 位	園田雅士	（鹿児島・鹿児島商業）
eリーグ	①	2 位	宮内勤昌	（愛媛・吉田）
	②	3 位	松島圭佑	（群馬・伊勢崎商業）
	③	1 位	相葉直彦	（宮崎・都城商業）
fリーグ	①	2 位	村田郁也	（新潟・糸魚川白嶺）
	②	1 位	藤田雄大	（滋賀・大津商業）
	③	3 位	山内翔平	（北海道・函館中部）
gリーグ	①	1 位	高橋一帆	（島根・松徳学院）
	②	2 位	木浪光	（青森・青森商業）
	③	3 位	佐藤啓太	（山梨・甲府工業）
hリーグ	①	3 位	梶原一平	（大分・大分工業）
	②	1 位	大森啓生	（三重・高田）
	③	2 位	永田昂大	（大阪・天王寺）
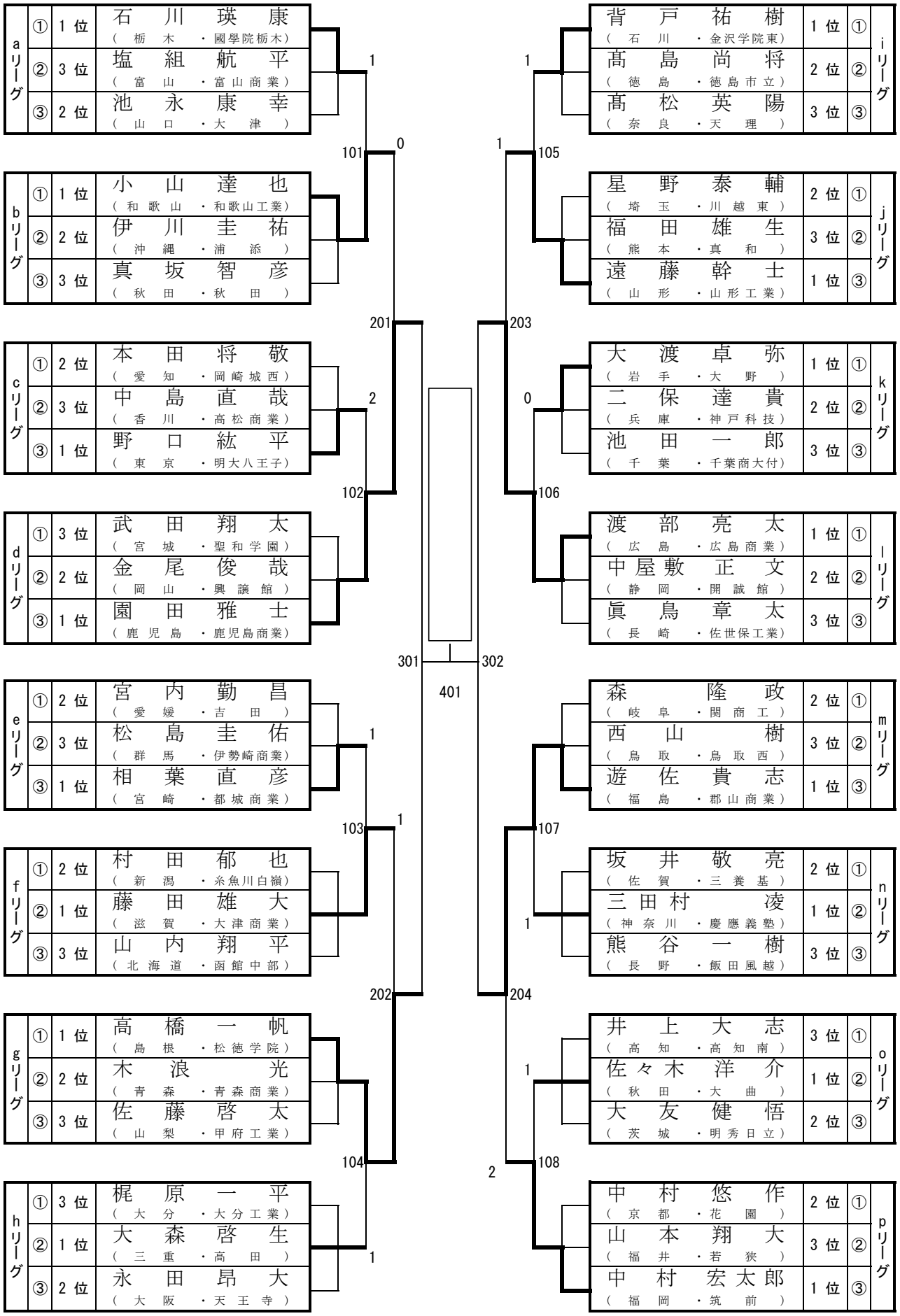
iリーグ	①	1 位	背戸祐樹	（石川・金沢学院東）
	②	2 位	髙島尚将	（徳島・徳島市立）
	③	3 位	髙松英陽	（奈良・天理）
jリーグ	①	2 位	星野泰輔	（埼玉・川越東）
	②	3 位	福田雄生	（熊本・真和）
	③	1 位	遠藤幹士	（山形・山形工業）
kリーグ	①	1 位	大渡卓弥	（岩手・大野）
	②	2 位	二保達貴	（兵庫・神戸科技）
	③	3 位	池田一郎	（千葉・千葉商大付）
lリーグ	①	1 位	渡部亮太	（広島・広島商業）
	②	2 位	中屋敷正文	（静岡・開誠館）
	③	3 位	眞鳥章太	（長崎・佐世保工業）
mリーグ	①	2 位	森隆政	（岐阜・関商工）
	②	3 位	西山樹	（鳥取・鳥取西）
	③	1 位	遊佐貴志	（福島・郡山商業）
nリーグ	①	2 位	坂井敬亮	（佐賀・三養基）
	②	1 位	三田村凌	（神奈川・慶應義塾）
	③	3 位	熊谷一樹	（長野・飯田風越）
oリーグ	①	3 位	井上大志	（高知・高知南）
	②	1 位	佐々木洋介	（秋田・大曲）
	③	2 位	大友健悟	（茨城・明秀日立）
pリーグ	①	2 位	中村悠作	（京都・花園）
	②	3 位	山本翔大	（福井・若狭）
	③	1 位	中村宏太郎	（福岡・筑前）