男子学校対抗

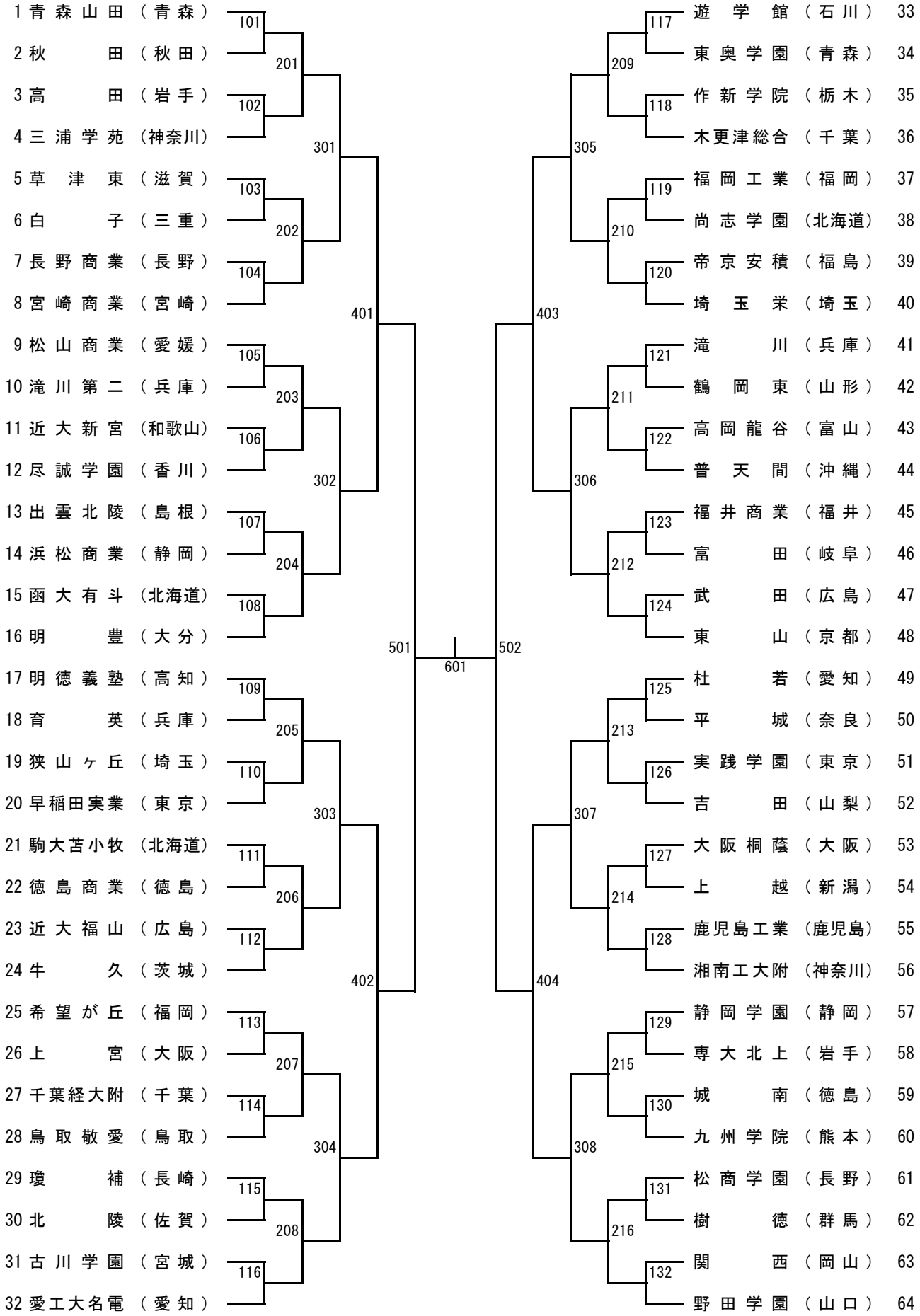
1 青森山田（青森）
2 秋田（秋田）
3 高田（岩手）
4 三浦学苑（神奈川）
5 草津東（滋賀）
6 白子（三重）
7 長野商業（長野）
8 宮崎商業（宮崎）
9 松山商業（愛媛）
10 滝川第二（兵庫）
11 近大新宮（和歌山）
12 尽誠学園（香川）
13 出雲北陵（島根）
14 浜松商業（静岡）
15 函大有斗（北海道）
16 明豊（大分）
17 明徳義塾（高知）
18 育英（兵庫）
19 狭山ヶ丘（埼玉）
20 早稲田実業（東京）
21 駒大苫小牧（北海道）
22 徳島商業（徳島）
23 近大福山（広島）
24 牛久（茨城）
25 希望が丘（福岡）
26 上宮（大阪）
27 千葉経大附（千葉）
28 鳥取敬愛（鳥取）
29 瓊補（長崎）
30 北陵（佐賀）
31 古川学園（宮城）
32 愛工大名電（愛知）
101
102
103
104
105
106
107
108
109
110
111
112
113
114
115
116
201
202
203
204
205
206
207
208
301
302
303
304
401
402
501
601
502
403
404
305
306
307
308
209
210
211
212
213
214
215
216
117
118
119
120
121
122
123
124
125
126
127
128
129
130
131
132
遊学館（石川） 33
東奥学園（青森） 34
作新学院（栃木） 35
木更津総合（千葉） 36
福岡工業（福岡） 37
尚志学園（北海道） 38
帝京安積（福島） 39
埼玉栄（埼玉） 40
滝川（兵庫） 41
鶴岡東（山形） 42
高岡龍谷（富山） 43
普天間（沖縄） 44
福井商業（福井） 45
富田（岐阜） 46
武田（広島） 47
東山（京都） 48
杜若（愛知） 49
平城（奈良） 50
実践学園（東京） 51
吉田（山梨） 52
大阪桐蔭（大阪） 53
上越（新潟） 54
鹿児島工業（鹿児島） 55
湘南工大附（神奈川） 56
静岡学園（静岡） 57
専大北上（岩手） 58
城南（徳島） 59
九州学院（熊本） 60
松商学園（長野） 61
樹徳（群馬） 62
関西（岡山） 63
野田学園（山口） 64