男子学校対抗

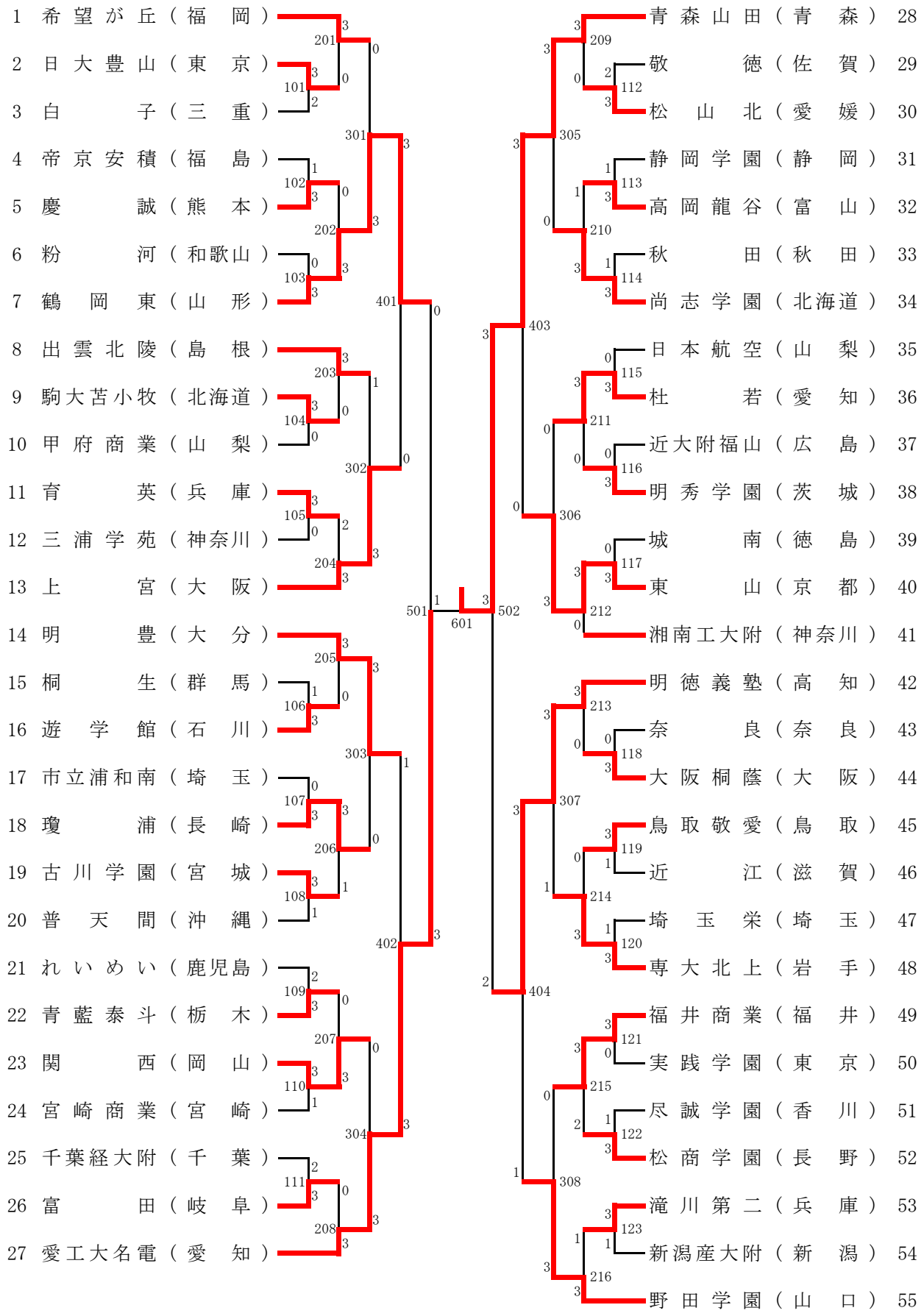
1 希望が丘（福岡）
2 日大豊山（東京）
3 白子（三重）
4 帝京安積（福島）
5 慶誠（熊本）
6 粉河（和歌山）
7 鶴岡東（山形）
8 出雲北陵（島根）
9 駒大苫小牧（北海道）
10 甲府商業（山梨）
11 育英（兵庫）
12 三浦学苑（神奈川）
13 上宮（大阪）
14 明豊（大分）
15 桐生（群馬）
16 遊学館（石川）
17 市立浦和南（埼玉）
18 瓊浦（長崎）
19 古川学園（宮城）
20 普天間（沖縄）
21 れいめい（鹿児島）
22 青藍泰斗（栃木）
23 関西（岡山）
24 宮崎商業（宮崎）
25 千葉経大附（千葉）
26 富田（岐阜）
27 愛工大名電（愛知）
28 青森山田（青森）
29 敬徳（佐賀）
30 松山北（愛媛）
31 静岡学園（静岡）
32 高岡龍谷（富山）
33 秋田（秋田）
34 尚志学園（北海道）
35 日本航空（山梨）
36 杜若（愛知）
37 近大附福山（広島）
38 明秀学園（茨城）
39 城南（徳島）
40 東山（京都）
41 湘南工大附（神奈川）
42 明徳義塾（高知）
43 奈良（奈良）
44 大阪桐蔭（大阪）
45 鳥取敬愛（鳥取）
46 近江（滋賀）
47 埼玉栄（埼玉）
48 専大北上（岩手）
49 福井商業（福井）
50 実践学園（東京）
51 尽誠学園（香川）
52 松商学園（長野）
53 滝川第二（兵庫）
54 新潟産大附（新潟）
55 野田学園（山口）