男子学校対抗

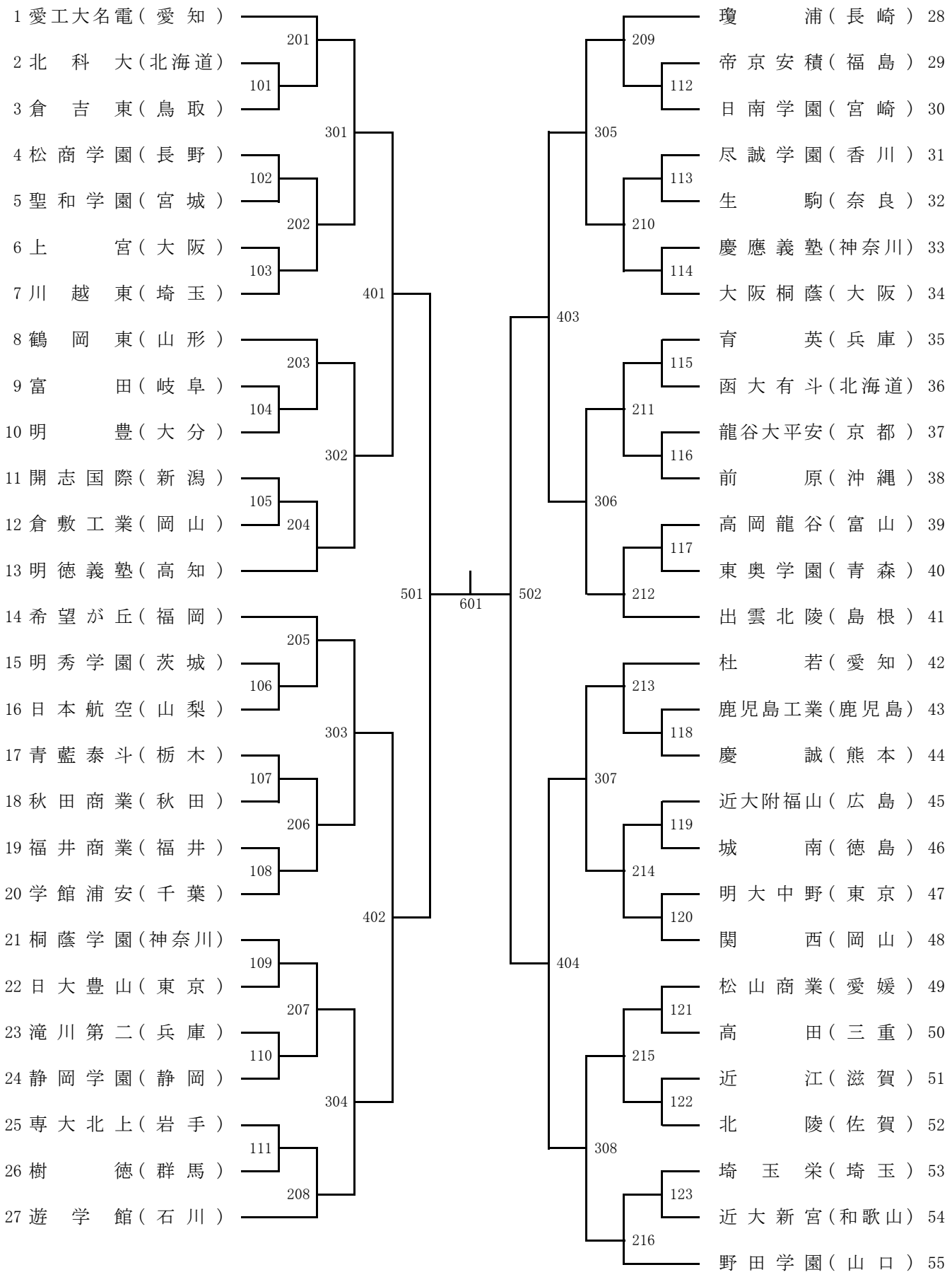
1 愛工大名電（愛知）
2 北科大（北海道）
3 倉吉東（鳥取）
4 松商学園（長野）
5 聖和学園（宮城）
6 上宮（大阪）
7 川越東（埼玉）
8 鶴岡東（山形）
9 富田（岐阜）
10 明豊（大分）
11 開志国際（新潟）
12 倉敷工業（岡山）
13 明徳義塾（高知）
14 希望が丘（福岡）
15 明秀学園（茨城）
16 日本航空（山梨）
17 青藍泰斗（栃木）
18 秋田商業（秋田）
19 福井商業（福井）
20 学館浦安（千葉）
21 桐蔭学園（神奈川）
22 日大豊山（東京）
23 滝川第二（兵庫）
24 静岡学園（静岡）
25 専大北上（岩手）
26 樹徳（群馬）
27 遊学館（石川）
28 瓊浦（長崎）
29 帝京安積（福島）
30 日南学園（宮崎）
31 尽誠学園（香川）
32 生駒（奈良）
33 慶應義塾（神奈川）
34 大阪桐蔭（大阪）
35 育英（兵庫）
36 函大有斗（北海道）
37 龍谷大平安（京都）
38 前原（沖縄）
39 高岡龍谷（富山）
40 東奥学園（青森）
41 出雲北陵（島根）
42 杜若（愛知）
43 鹿児島工業（鹿児島）
44 慶誠（熊本）
45 近大附福山（広島）
46 城南（徳島）
47 明大中野（東京）
48 関西（岡山）
49 松山商業（愛媛）
50 高田（三重）
51 近江（滋賀）
52 北陵（佐賀）
53 埼玉栄（埼玉）
54 近大新宮（和歌山）
55 野田学園（山口）
101
102
103
104
105
106
107
108
109
110
111
201
202
203
204
205
206
207
208
301
302
303
304
401
402
501
601
502
403
404
305
306
307
308
209
210
211
212
213
214
215
216
112
113
114
115
116
117
118
119
120
121
122
123