男子学校対抗

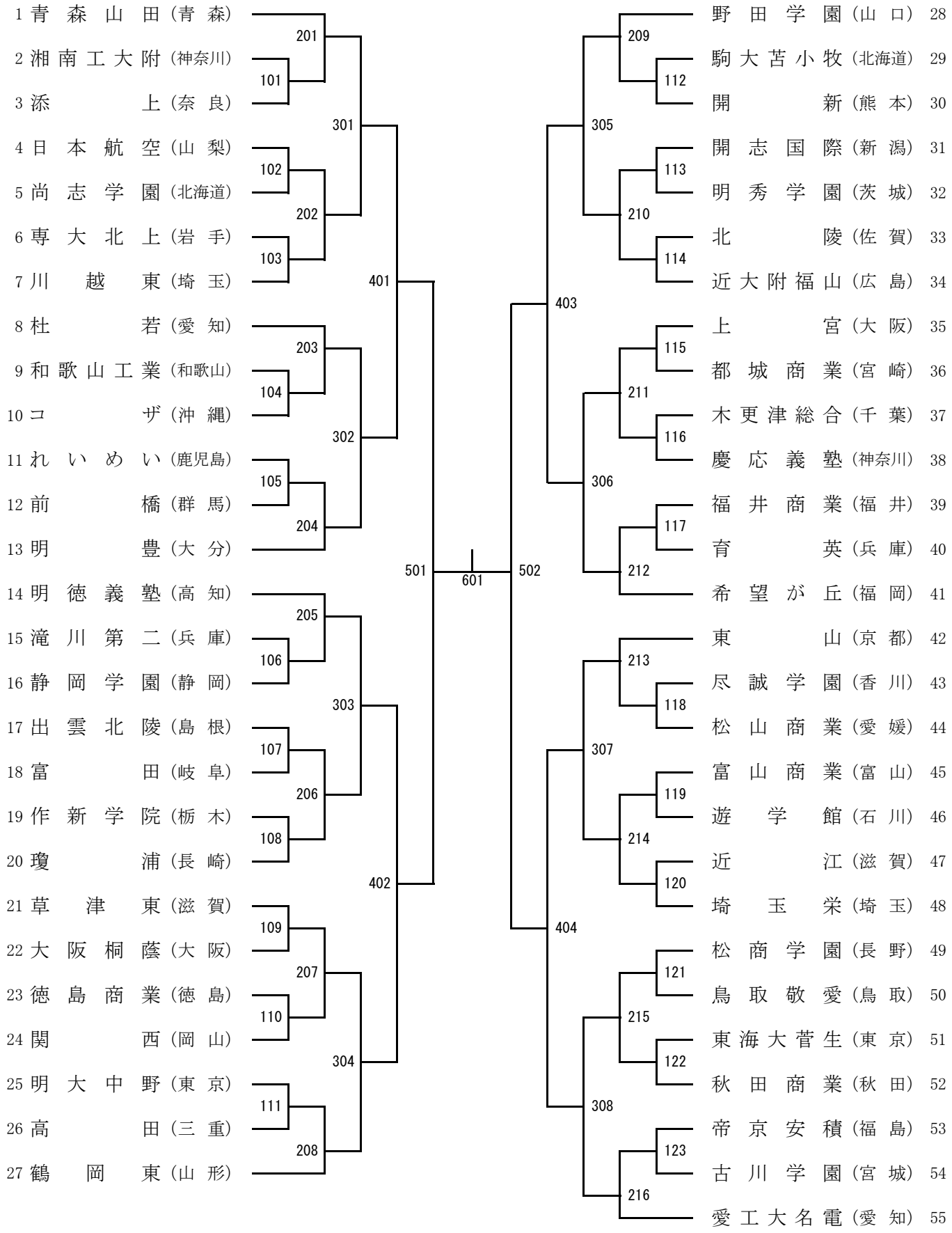
1 青森山田（青森）
2 湘南工大附（神奈川）
3 添上（奈良）
4 日本航空（山梨）
5 尚志学園（北海道）
6 専大北上（岩手）
7 川越東（埼玉）
8 杜若（愛知）
9 和歌山工業（和歌山）
10 コザ（沖縄）
11 れいめい（鹿児島）
12 前橋（群馬）
13 明豊（大分）
14 明徳義塾（高知）
15 滝川第二（兵庫）
16 静岡学園（静岡）
17 出雲北陵（島根）
18 富田（岐阜）
19 作新学院（栃木）
20 瓊浦（長崎）
21 草津東（滋賀）
22 大阪桐蔭（大阪）
23 徳島商業（徳島）
24 関西（岡山）
25 明大中野（東京）
26 高田（三重）
27 鶴岡東（山形）
101
102
103
104
105
106
107
108
109
110
111
201
202
203
204
205
206
207
208
301
302
303
304
401
402
501
601
502
403
404
305
306
307
308
209
210
211
212
213
214
215
216
112
113
114
115
116
117
118
119
120
121
122
123
野田学園（山口） 28
駒大苫小牧（北海道） 29
開新（熊本） 30
開志国際（新潟） 31
明秀学園（茨城） 32
北陵（佐賀） 33
近大附福山（広島） 34
上宮（大阪） 35
都城商業（宮崎） 36
木更津総合（千葉） 37
慶応義塾（神奈川） 38
福井商業（福井） 39
育英（兵庫） 40
希望が丘（福岡） 41
東山（京都） 42
尽誠学園（香川） 43
松山商業（愛媛） 44
富山商業（富山） 45
遊学館（石川） 46
近江（滋賀） 47
埼玉栄（埼玉） 48
松商学園（長野） 49
鳥取敬愛（鳥取） 50
東海大菅生（東京） 51
秋田商業（秋田） 52
帝京安積（福島） 53
古川学園（宮城） 54
愛工大名電（愛知） 55