男子学校対抗

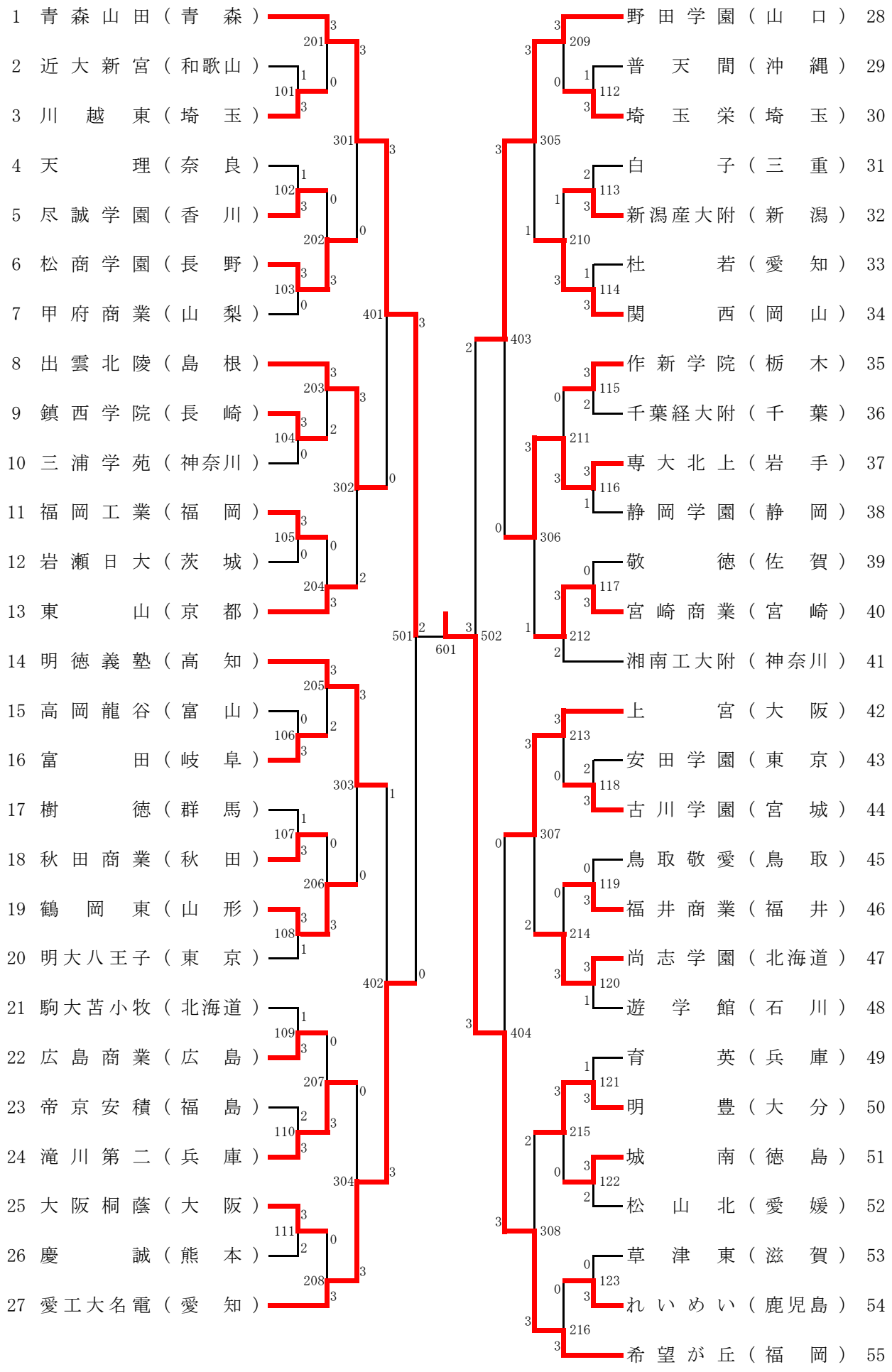
1 青森山田（青森）
2 近大新宮（和歌山）
3 川越東（埼玉）
4 天理（奈良）
5 尽誠学園（香川）
6 松商学園（長野）
7 甲府商業（山梨）
8 出雲北陵（島根）
9 鎮西学院（長崎）
10 三浦学苑（神奈川）
11 福岡工業（福岡）
12 岩瀬日大（茨城）
13 東山（京都）
14 明徳義塾（高知）
15 高岡龍谷（富山）
16 富田（岐阜）
17 樹徳（群馬）
18 秋田商業（秋田）
19 鶴岡東（山形）
20 明大八王子（東京）
21 駒大苫小牧（北海道）
22 広島商業（広島）
23 帝京安積（福島）
24 滝川第二（兵庫）
25 大阪桐蔭（大阪）
26 慶誠（熊本）
27 愛工大名電（愛知）
28 野田学園（山口）
29 普天間（沖縄）
30 埼玉栄（埼玉）
31 白子（三重）
32 新潟産大附（新潟）
33 杜若（愛知）
34 関西（岡山）
35 作新学院（栃木）
36 千葉経大附（千葉）
37 専大北上（岩手）
38 静岡学園（静岡）
39 敬徳（佐賀）
40 宮崎商業（宮崎）
41 湘南工大附（神奈川）
42 上宮（大阪）
43 安田学園（東京）
44 古川学園（宮城）
45 鳥取敬愛（鳥取）
46 福井商業（福井）
47 尚志学園（北海道）
48 遊学館（石川）
49 育英（兵庫）
50 明豊（大分）
51 城南（徳島）
52 松山北（愛媛）
53 草津東（滋賀）
54 れいめい（鹿児島）
55 希望が丘（福岡）